Ruota adatta per carrelli, cassettiere, tavoli e arredamento in genere. Disponibile anche con freno a pedale. Supporto in zama o in nylon. Ruote in nylon o gomma poliuretanica adatta a tutti i tipi di pavimentazione. Freno in nylon stabilizzato. Dischetti laterali in ABS colorati o finiture legno.

Wheel designed particularly for trolleys, filing cabinets, tables and furniture in general. Also available with a locking brake. Support made of Zamack or nylon, Twin-wheels in nylon or synthetic rubber suitable for all types of flooring. Side discs available in coloured ABS or wood or wood finishes.

DISKY2

JAMES IRVINE

DISKY2

PATENT

Portata utile zama 80 Kg.
nylon 50 Kg.

Capacity zama 80 Kg.
nylon 50 Kg.

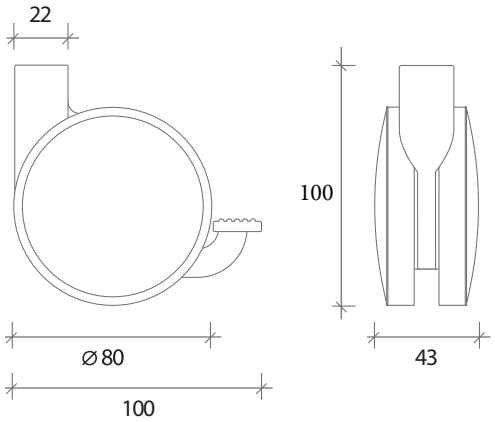

Dischetti Laterali - Side Disks

D. Acero
D. Maple

D. Ciliegio
D. Cherry

D. Faggio
D. Beech

D.Noce
D. Walnut

Wenge
Wengè

Nickel Satinato
Brushed Nickel

Alluminio
Alluminium

Bianco D.01
White D.01

Grigio D.02
Grey D.02

Grigio D.03
Grey D.03

Giallo D.06
Yellow D.06

Arancio D.07
Orange D.07

Nero D.11
Black D.11

Cromato
Chrome

Neutro Trasp.
Neuter Trasp.

Rosso Trasp.
Red Trasp.

Verde Trasp.
Green Trasp.

Giallo Trasp.
Yellow Trasp.

Arancio Trasp.
Orange Trasp.

Blu Trasp.
Blue Trasp.

Battistrada in Nylon
Nylon Tyres

Bianco D.01
White D.01

Grigio D.02
Grey D.02

Nero D.11
Black D.11

Battistrada in Gomma
Rubber Tyres

Bianco D.01
White D.01

Grigio D.02
Grey D.02

Supporto in Zama
Zamack Supports

Allum. Goffrato
Embossed Alum.

NIcKel Satinato
Brushed Nickel

Cromato
Chorme

Nero D.11
Black D.11

Supporto in Nylon
Nylon Supports

Grigio D.02
Grey D.02

Grigio D.03
Grey D.03

Indicazioni per il fissaggio - Fastening indications

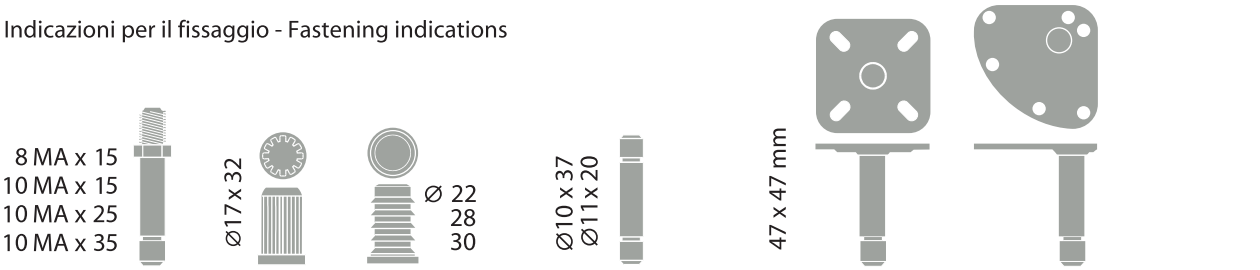

Perno filettato
Threaded pivot

Bussola
Insert

Bussola
Insert

Innesto rapido
Quick fitting

Attacco a piastra
Plate attachment

Attacco Triangolare
Triangular Plate attachment

OGTM OFFICINE MECCANICHE S.R.L. - VIA MAESTRI DEL LAVORO, 18 - 26866 SANT'ANGELO LODIGIANO (LO) ITALY
TEL +39 0371 90072 - FAX +39 0371 91673 - INFO@OGTM.COM - WWW.OGTM.COM